TERAOKA

DI-166

卓上型デジタルインジケーター

上下限を設定できるチェッカー機能搭載

バックライト付き文字高23mm LCD表示

RS-232Cインターフェイス標準装備

Searching for
a New Balance

DI-166

卓上型デジタルインジケーター

見やすさ抜群!バックライト付き大型LCD表示

高さ23mm×幅10.9mmの文字サイズとバックライトで表示が見やすく、計量値の読み取りミスを防ぎます。

- 150,000の高分解能
- 高性能A/D変換器
- 多種のロードセルと接続可能
- デジタル/ワンタッチ風袋引

チェッカー機能+通信機能でさらに便利に

上限、下限を設定して計量値の過不足がわかるチェッカー機能を搭載。RS-232Cの通信機能で計量データの管理が可能です。

仕様

表示分解能	最大 1/15000
内部分解能	1/150000
ひょう量	500g～3000kg(接続スケールにより異なる)
最大風袋量	ひょう量まで
接続ロードセル	DC5V リモートセンス方式
	350Ωロードセル搭載スケール1台接続(バー型スケール接続可能)
入力感度	0.4mV/V～2mV/V
A/D変換速度	10回／秒
表示部	LCD6桁 質量値表示5桁 符号：マイナス表示
	文字幅：約10.9mm /文字高：約23mm /バックライト付き
操作部	5キー：矢印キー×2、風袋キー、ゼロリセットキー、電源キー
インターフェイス	スケール：1個(標準装備) RS-232C：1個(標準装備)
電源・電圧	AC100V±10% 50Hz/60Hz 消費電力：18W
使用温度・湿度	温度：-10℃～+40℃ 湿度：15～85%RH(結露無き事)
外形寸法	幅200×高さ164×奥行き150(mm)
自重	約2.2kg(AC電源コード含む)
オプション	PC接続ワイヤー 80298：DI-166 OP(RS-232C WIRE KIT)

●バッテリーサインランプについて
コンセントを挿していない状態で電源を入れると起動する場合がありますが、製品品質保持用バッテリーが内蔵されているためです。
また、この内蔵バッテリーはある程度容量がありますが、秤を駆動する目的のバッテリーではありません。

外形寸法図(mm)

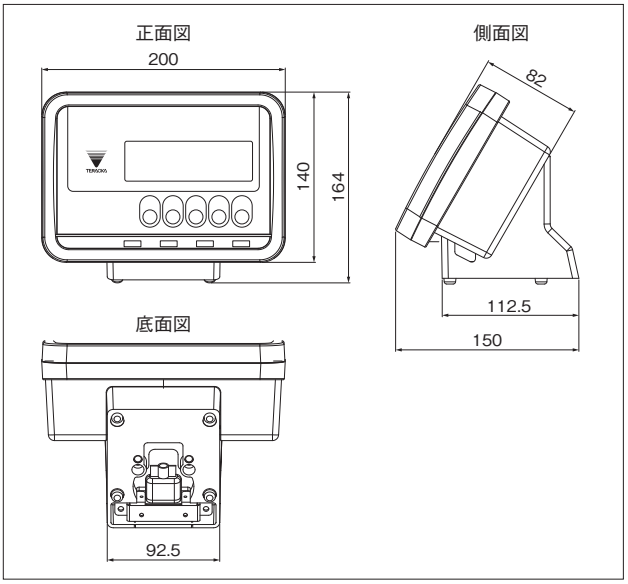

外部スケール(オプション)

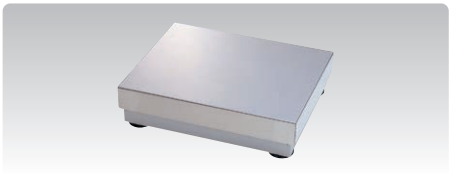

プラットフォーム型スケール

秤量(kg) 30·60·150·300·600

強靭、かつワイドなバリエーション。デジコンポシリーズのためのプラットフォーム型スケール。

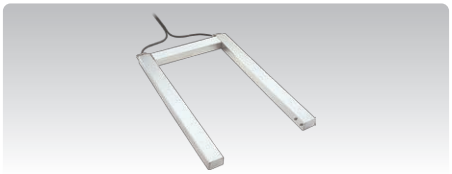

バー型スケール

秤量(kg) 600·1500·3000

さまざまな計量物にフレキシブルに対応。計量の自由度を広げる新発想のバー型スケール。

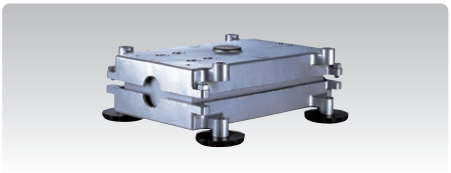

フレックスウェイ

秤量(kg) 150·375·750(それぞれ最大4個まで接続可)

目的·用途·規模に合わせ、組み合わせ自在。荷重計測の領域を広げる新発想マルチ計量器。

●カタログ記載の会社名、製品名は一般に各社の登録商標または商標です。

新しい常識を創造する
株式会社 寺岡精工
ロジスティクスソリューション事業部
〒146-8580 東京都大田区久が原 5-13-12
TEL:03-3752-5411
www.teraokaseiko.com

●本カタログに記載しております内容及び仕様は予告なしに変更する場合があります。
●本カタログに記載されている内容は平成 27 年 6 月現在のものです。
●製品写真は印刷物ですので、実際の色と異なる場合があります

510300200
A1506AV##